ＳＣ-勾配可変側溝横断用 (L=2000)

■ 形 状 図　　(水路幅500, 600)

正面図

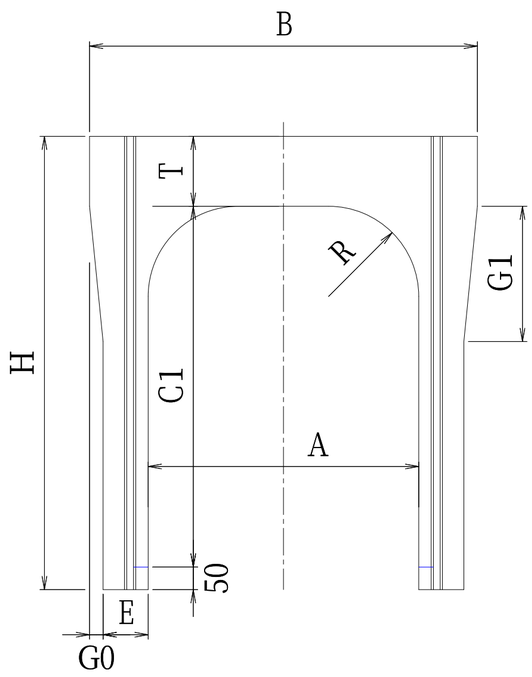

側面図

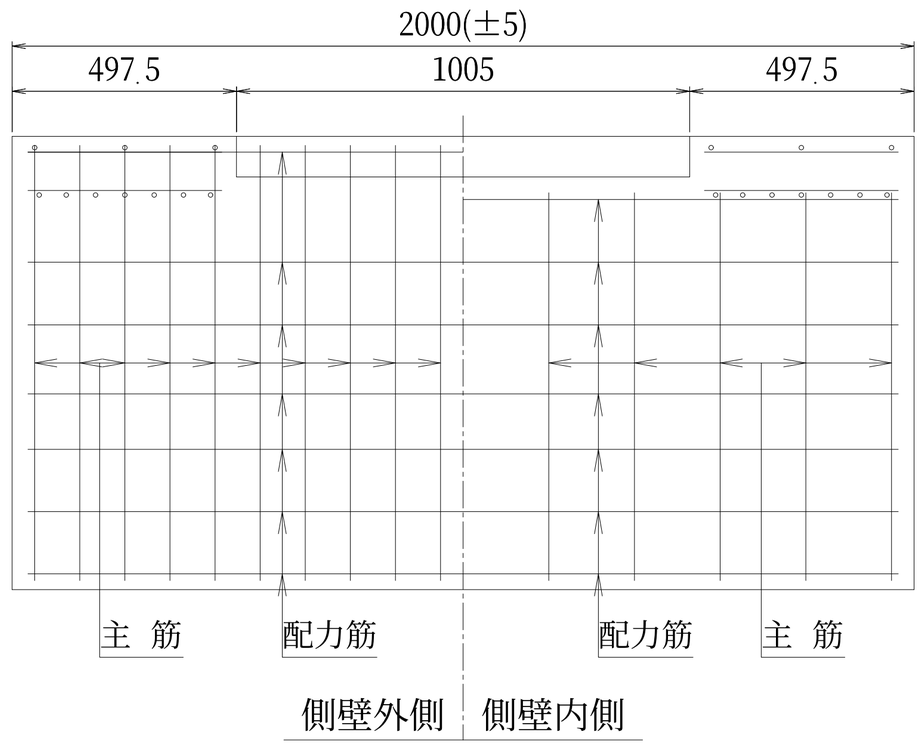

断面図

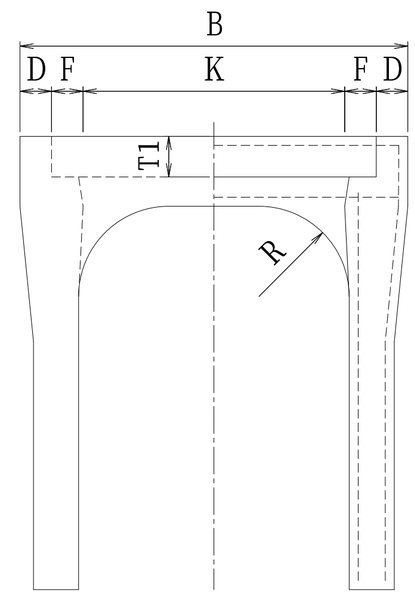

平面図

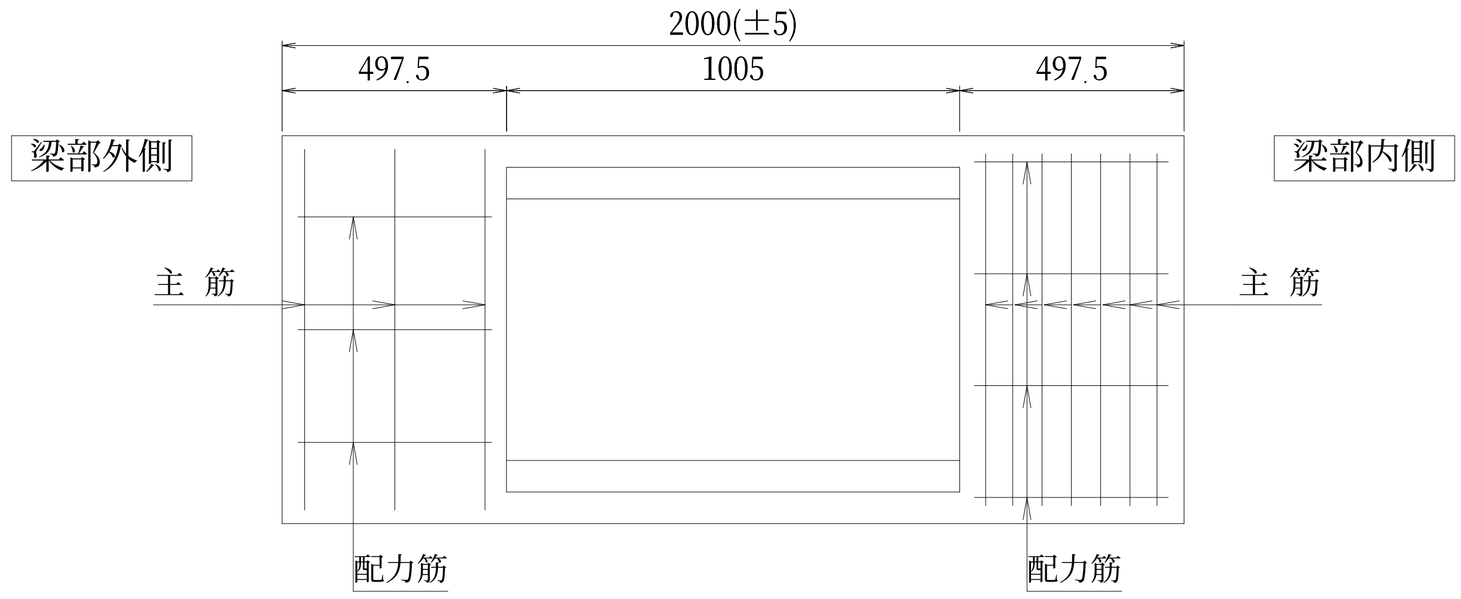

■ 規 格 表

呼び名 (幅 × 深) A	寸法 (mm) B	H	C1	D	E	F	G1	G0	K	R	T	T1	配筋 側壁部内側 主筋 径(mm)	本数	配力筋 径(mm)	本数	側壁部外側 主筋 径(mm)	本数	配力筋 径(mm)	本数	大はり部内側 主筋 径(mm)	本数	配力筋 径(mm)	本数	大はり部内側 主筋 径(mm)	本数	配力筋 径(mm)	本数	参考重量 (kg)
500×400		575	385											10		4		16		5									803
500×500		675	485											10		4	D6	16	4.00	5									891
500×600		775	585		95		300	30						10		6		16		6									980
500×700		875	685											12		7		19		7									1069
500×800		975	785											12		7		10		7									1158
500×900	750	1075	885	70		68			474	200	140	75	D6	12	4.00	8		10		7	D10	6	5.00	4	D10	3	5.00	3	1492
500×1000		1175	985											12		9		11		8									1612
500×1100		1275	1085											12		10	D10	12	5.00	9									1732
500×1200		1375	1185		125		—	—						12		10		12		9									1852
500×1300		1475	1285											12		11		12		10									1972
500×1400		1575	1385											13		11		13		11									2092
600×400																													
600×500																													
600×600																													
600×700																													
600×800																													
600×900																													
600×1000																													
600×1100																													
600×1200																													
600×1300																													
600×1400																													
600×1500																													
許容差	±7	±5		+3, -2		—	—	—	—	±3			—																